FS 167

POUR SOLS À CHARGES LOURDES – SOUMIS AU PASSAGE DE CHARIOTS ÉLÉVATEURS LÉGERS ET TRANSPALETTES

MIGUTRANS

SYSTÈMES DE JOINTS DE DILATATION EN MÉTAL MASSIF POUR CHARGES LOURDES

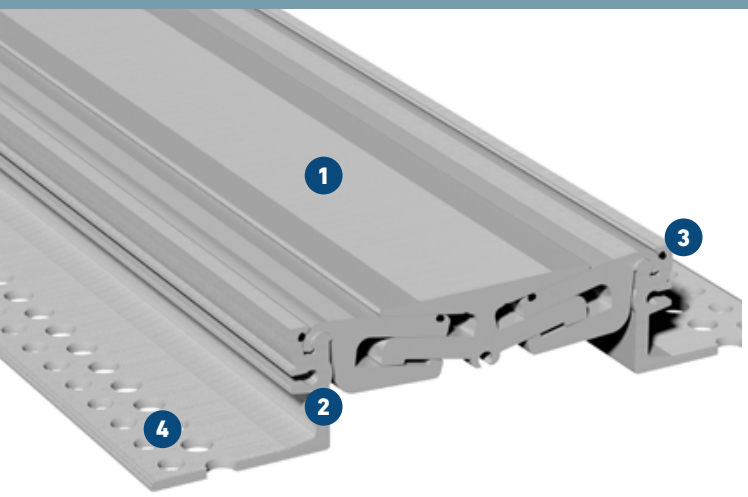

1. **La surface visible ne laisse apparaître aucune ouverture**
   évite l'accumulation de saleté
2. **Profilé métallique massif**
   résistant à l'usure, sans entretien, longue durée
3. **Système télescopique articulé**
   absorbe les mouvements dans 3 directions
4. **Support de montage multi-trou**
   pour la fixation sécurisée

Disponible anodisé dès maintenant!
Ce joint de dilatation est maintenant également disponible en couleur anodisé. Disponible en standard dans les quatre couleurs présentées ci-dessous, nous sommes heureux de vous proposer d'autres couleurs sur demande

Profilé	Largeur du joint max. b_f [mm]	Mouvement total Δb_f [mm]	Largeur visible du profilé b_s [mm]	Largeur totale du profilé b_t [mm]	Hauteur du profilé h [mm]	Capacité de charge [kN]	Capacité de charge [kN]	Capacité de charge Roues rigides [kg/mm]
FS 167/30	135	45 (±22,5)	167	283	30	600	130	20
FS 167/42	135	45 (±22,5)	167	283	42	600	130	20
FS 167/52	135	45 (±22,5)	167	283	52	600	130	15
FS 167/62	135	45 (±22,5)	167	283	62	600	130	15

Longueur: 4 m
Coloris standard : aluminium naturel
Autres hauteurs de profilé sur demande.
Distance demandée entre les fixations FS 167/30: 300 mm; FS 167/42, FS 167/52 und FS 167/62: 200 mm

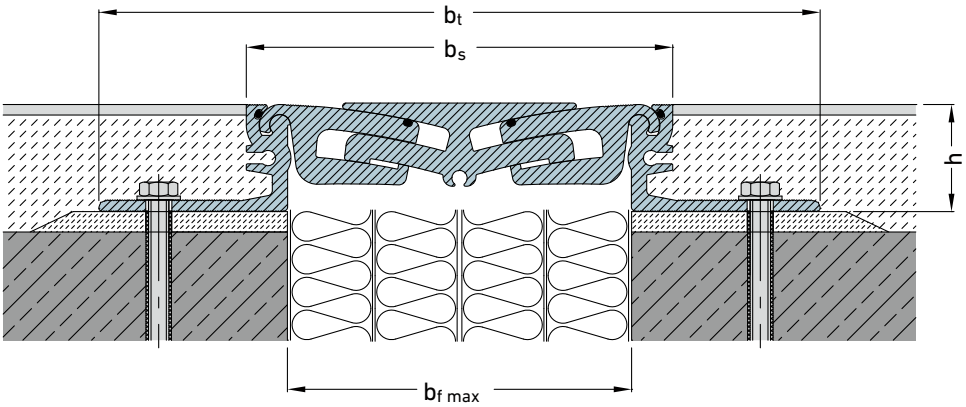

YOU FIRST. MIGUA®