FS 167

FÜR FUSSBODENFLÄCHEN MIT HOHER BELASTUNG

MIGUTRANS

MASSIVE VOLLMETALLFUGENKONSTRUKTIONEN
FÜR VERKEHRSLASTEN

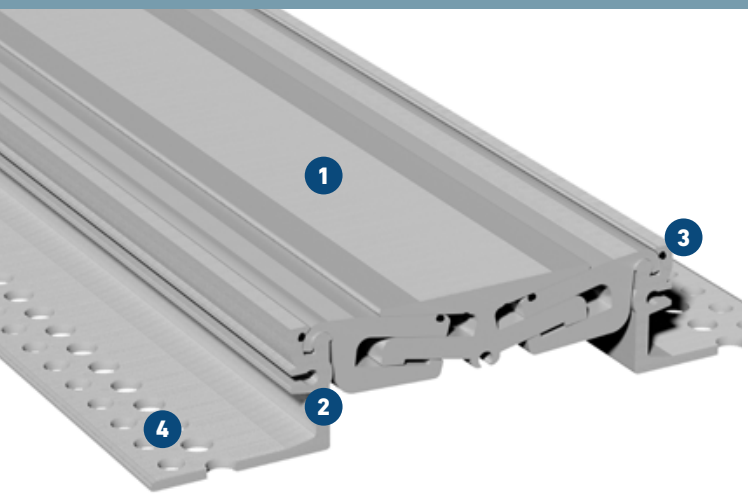

1. **Spaltfreie, symmetrische Sichtfläche**
   keine Verschmutzungsgefahr
2. **Massive Vollaluminium-Konstruktion**
   verschleissfest, wartungsfrei, langlebig
3. **Technisch ausgereifte Gelenkkonstruktion**
   ermöglicht dreidimensionale Bewegungsaufnahme
4. **MultiHole Lochschenkel**
   flexible Verankerungsmöglichkeiten und exzellenter Verbund

Profil	Fugenbreite max. b_f [mm]	Fugenbewegung gesamt Δb_f [mm]	Sichtbare Profilbreite b_s [mm]	Profilbreite total b_t [mm]	Profilhöhe h [mm]	Belastbarkeit [kN]	Belastbarkeit [kN]	Belastbarkeit Harte Rollen [kg/mm]
FS 167/30	135	45 (±22,5)	167	283	30	600	130	20
FS 167/42	135	45 (±22,5)	167	283	42	600	130	20
FS 167/52	135	45 (±22,5)	167	283	52	600	130	15
FS 167/62	135	45 (±22,5)	167	283	62	600	130	15

Fabrikationslänge: 4 m
Standardfarbe: Aluminium natur
Weitere Profilhöhen auf Anfrage.
Erforderlicher Dübelabstand FS 167/30: 300 mm; FS 167/42, FS 167/52 und FS 167/62: 200 mm

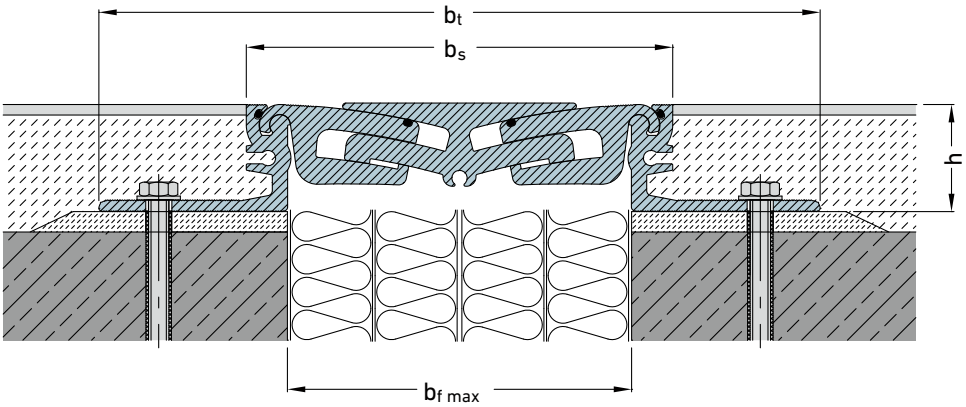

YOU FIRST. MIGUA®