FSN / FSNX

JOINT DE DILATATION MÉTALLIQUE – FIXATION RAPPORTÉE – SOUMIS AU PASSAGE DE VÉHICULES LÉGERS ET PIÉTONS

MIGUTRANS

SYSTÈMES DE JOINTS DE DILATATION EN MÉTAL MASSIF POUR CHARGES LOURDES

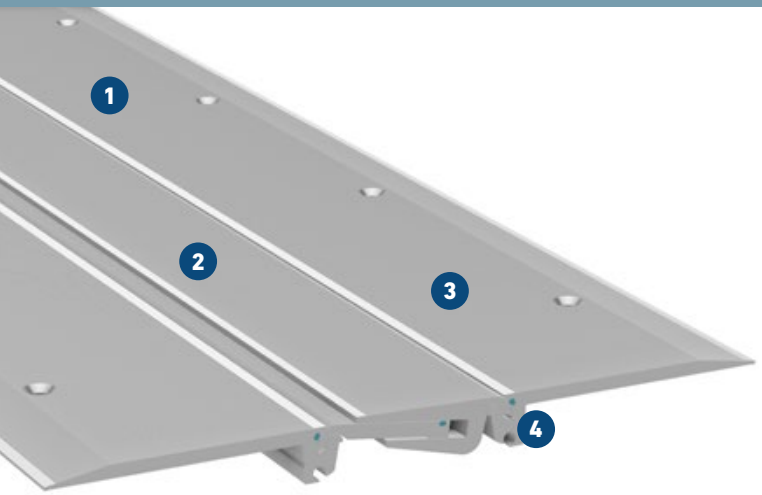

1. **Profile metallique massif**
   résistant à l'usure, sans entretien, longue durée
2. **Surface visible sans ouvertures**
   évite l'accumulation de saleté
3. **Surface striee**
   évite tout dérapage
4. **Systeme telescopique articule**
   absorbe le mouvement dans 3 directions

Profilé	Largeur du joint max. b_f [mm]	Mouvement total Δb_f [mm]	Largeur visible du profilé b_s [mm]	Largeur totale du profilé b_t [mm]	Profondeur de montage h [mm]	Force de plaques latérales en aluminium h_1 [mm]	Capacité de charge [kN]	Capacité de charge [kN]	Capacité de charge Roues rigides [kg/mm]
FSN 46 */**	50	20 (±10)	286	286	21	6,6	90	70	6,5
FSNX 75	83	20 (±10)	320	320	18	6,6	90	70	6,5
FSNX 105	111	20 (±10)	351	351	22	6,6	90	70	6,5
FSNX 110	116	30 (±15)	354	354	18	6,6	90	70	6,5
FSNX 130	140	40 (±20)	378	378	27	6,6	90	35	6,5
FSNX 146	152	50 (±25)	392	392	18	6,6	30	25	3,5
FSNX 155	162	40 (±20)	398	398	22	6,6	90	35	6,5
FSNX 160	168	60 (±30)	408	408	30	6,6	90	35	6,5
FSN 185 **	200	60 (±30)	409	409	18	6,6	90	35	6,5
FSN 280 **	240	85 (±42,5)	454	454	18	6,6	35	35	6,5
FSN 285 **	290	100 (±50)	508	508	21	6,6	35		

* Ne peut pas prendre les règlements

** La largeur du joint ne doit pas s'écarter de manière significative de la largeur du joint bf.

Longueur: 4 m (FSN 185, FSN 280 et FSN 285: 3 m)

Coloris standard : aluminium naturel

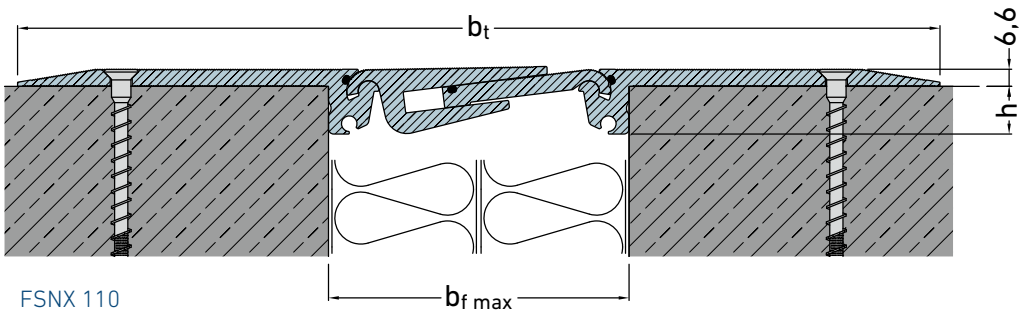

FSNX 110

MIGUA®